מק"ט 2004

גדר מוסדית

דליה מוסדי

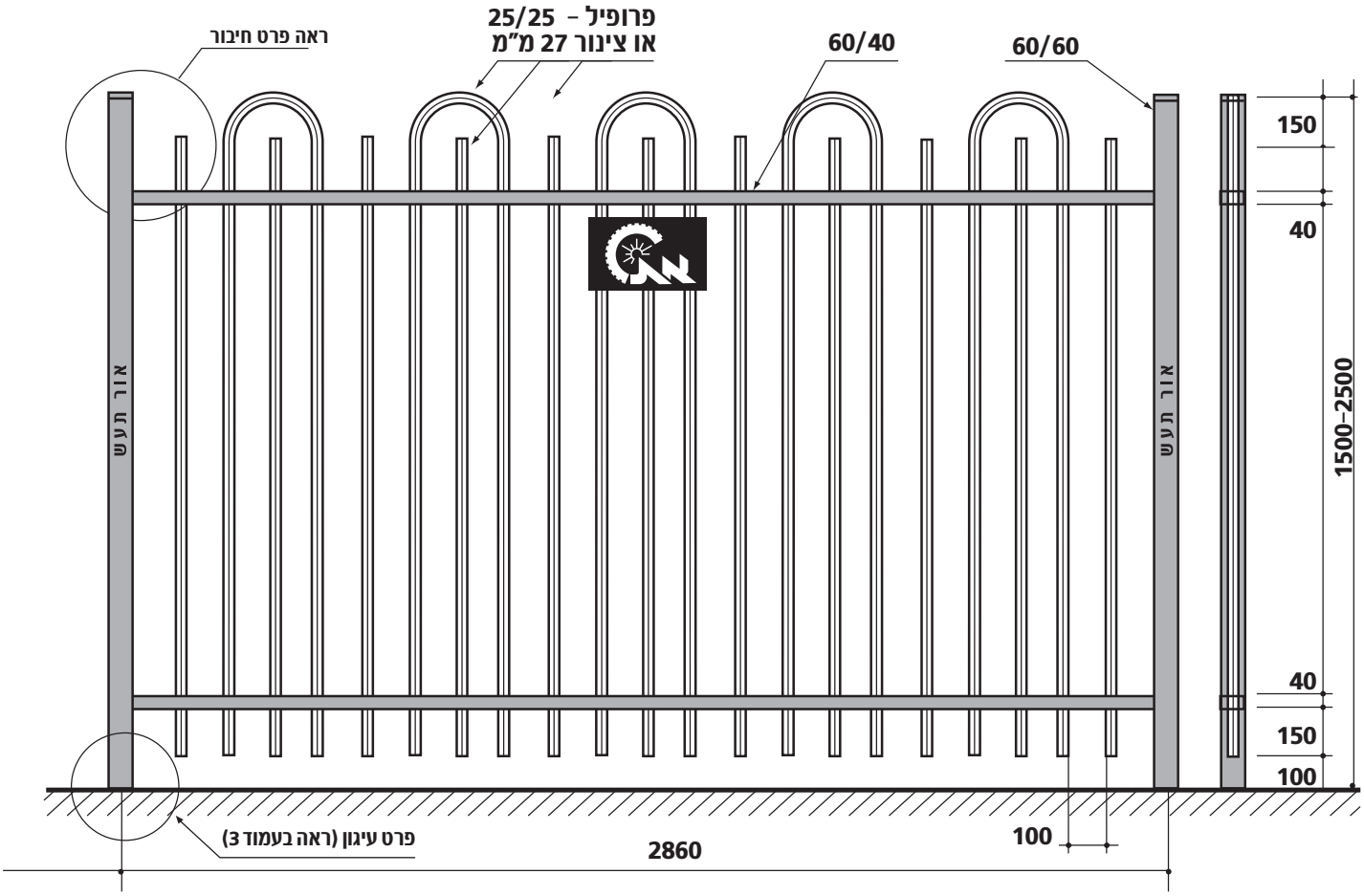

מפרט טכני:

- הגדר מיוצרת בכל גובה בהתאם לדרישת המזמין.
- כל חלקי הגדר מגולוונים עם אפשרות לתוספת צבע בהתאם להנחיית המזמין.
- בראש העמוד מכסה פירמידלי מפח מגולוון / פלסטיק.

פרט חיבור עיוור

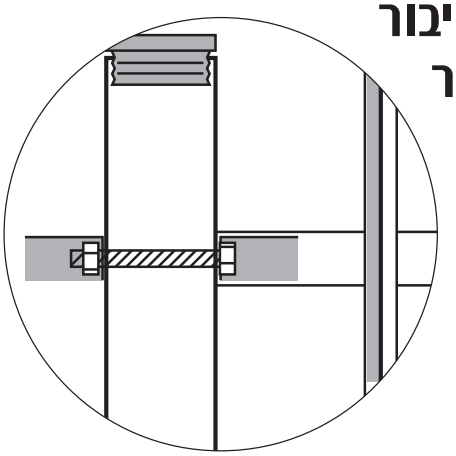

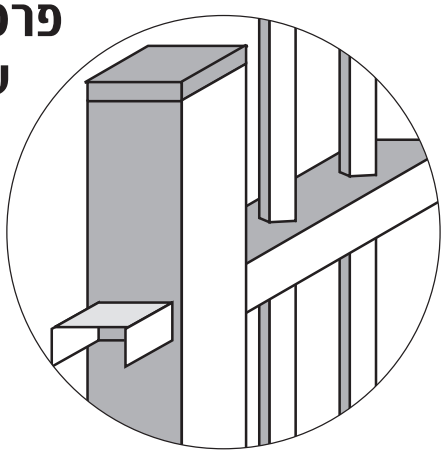

מסגרית אור תעש מפעלי מתכת (1999) בע"מ. המפעל: א.ת. כנות, רחוב הירוק 85 , ת.ד. 7012 מיקוד 7982500 טל': 08-8597777 , פקס: 08-8596994
www.or-taas.co.il ■ email: info@or-taas.co.il